EDGER PRO

Katalog
Snip

TECHNICS

SNIP

Tato ruční mantinelová fréza mění standardy v údržbě ledové plochy. Je ideální pro mobilní kluziště, ale je připravena podat špičkový výkon i ve velkých hokejových arénách. Nabízí kompaktní design, vyspělé technologie a maximální bezpečnost.

Nejpokročilejší funkcí frézy je možnost přepínání mezi dvěma provozními režimy bez použití nářadí: v klasickém režimu bočního frézování se Snip pohybuje přesně podél mantinelů, zatímco v čelním režimu snadno odstraňuje nánosy ledu a nerovnosti povrchu. Díky tomu se z kompaktního stroje stává všestranný pomocník pro údržbu jakékoli ledové plochy.

Výkonný, a přitom tichý a bezemisní provoz zajišťuje elektromotor 24V. Fréza Snip je vybavena integrovaným vlastním pohonem a plynule nastavitelnou regulací rychlosti, což umožňuje přesnou manipulaci bez zbytečné námahy.

Robustní kapota z nerezové oceli s odhlučněním spolehlivě chrání vnitřní komponenty stroje a zároveň zajišťuje tichý provoz. Inovativní držák nožů udržuje řezné čepele bezpečně na svém místě i v případě jejich poškození. Snadná manipulace a certifikace bezpečnosti dle SUVA.

Další praktické detaily, jako je poháněné kolečko s hroty, které automaticky přitlačuje stroj k mantinelu, LED pracovní osvětlení, mechanický hloubkový doraz a opěrné kolečko, výrazně usnadňují obsluhu stroje. Celkový dojem završuje výrazný industriální design, díky němuž je fréza Snip nejen vysoce funkčním nástrojem, ale i vizuálně nepřehlédnutelnou na každé ledové ploše.

Technické specifikace

Snip

Hmotnost	175 kg
Šířka frézování	Ø 350 mm
Baterie	24V/130Ah
Nabíječka	180 - 265 VAC / 45 - 65 HZ
Motor	Stejnosměrný
Pohon	elektrický kolový pohon s plynulou regulací rychlost
Nože frézy	12 ks, výška 32 mm oboustranné destičky se dvěma řeznými hranami
Hloubka frézování	+10 mm bis -8 mm
Kola	Ø 200 mm, poháněné kolečko s hroty pro přítlak k mantinelu

Standardní výbava

Stroj

- LED pracovní osvětlení
- Mechanický ukazatel hloubky frézování
- Indikátor stavu baterie a provozní hodiny
- Hlavní odpojovač baterie
- Typová certifikace (Suva)
- Inovativní držák frézovacích nožů zajišťující bezpečné uchycení i při nárazu do kovu nebo betonu
- Robustní kapota z nerezové oceli s odhlučněním
- Intuitivní ovládání
- Rychlá výměna mezi dvěma režimy bez použití nářadí:
  a) Boční frézování podél mantinelu
  b) Čelní frézování ledových nánosů
- Nastavitelný boční náklon
- Nastavitelná vzdálenost frézování od mantinelu: –2 mm až +8 mm
- Minimální poloměr otáčení
- Kotoučová brzda pro bezpečné zastavení frézovacího disku
- Opěrné kolečko pro snadnou manipulaci

Bezpečnostní a ochranné prvky

Bezpečnost a ochrana zdraví jsou pro společnost WM technics absolutní prioritou. Komplexní a nezávislé posouzení provedené certifikační autoritou Suva, akreditovanou a uznávanou švýcarskou institucí – potvrdilo soulad s požadavky evropské směrnice 2006/42/ES, která upravuje ochranu před riziky spojenými s provozem strojních zařízení.

suva CERTIFICATION

V souladu s certifikací Suva
č. E 7367.e

Rozměry

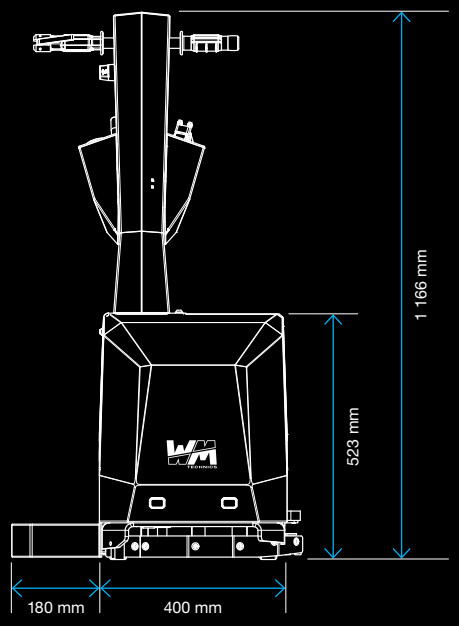

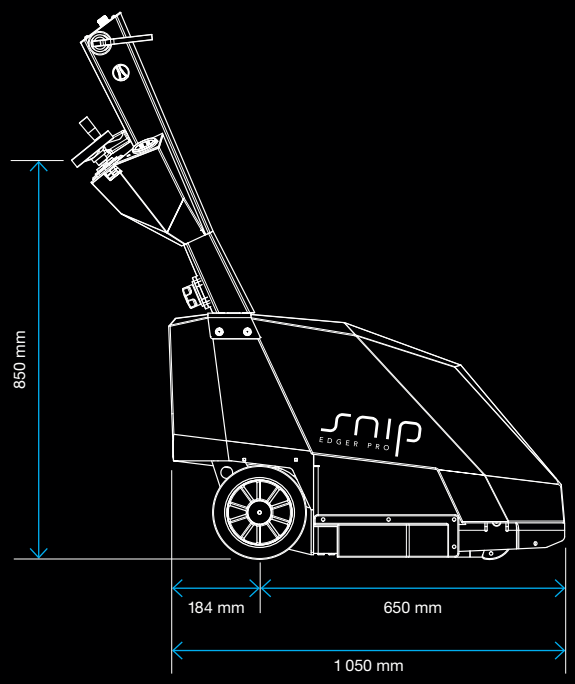

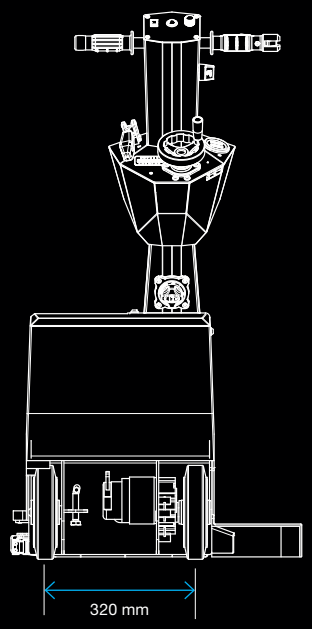

Produkty

Pinguino

Objem nádrže na sníh	1 m^3 / kompr. 1,25 m^3
Objem nádrže na vodu	340 l
Šířka nože	1 400 mm
Použití pro plochy	Mobilní / Eventy

Compact

Objem nádrže na sníh	1,8 m^3 / kompr. 2,25 m^3
Objem nádrže na vodu	600 l
Šířka nože	1 700 mm
Použití pro plochy	Mobilní / Eventy

Shira

Objem nádrže na sníh	3 m^3 / kompr. 3,6 m^3
Objem nádrže na vodu	1 000 l / 1 350 l / 1 750 l + Propojení nádrže na sníh a na vodu 2 000 l / 2 350 l / 2 750 l
Šířka nože	2 100 mm / 2 300 mm
Použití pro plochy	Pro / Heavy duty

Mammoth

Objem nádrže na sníh	3 m^3 / kompr. 3,6 m^3
Objem nádrže na vodu	1 000 l / 1 350 l / 1 750 l + Propojení nádrže na sníh a na vodu 2 000 l / 2 350 l / 2 750 l
Šířka nože	2 100 mm / 2 300 mm / 2 500 mm Výměna nože < 60 sekund
Použití pro plochy	Pro / Heavy duty

WM technics GmbH

Breiener Straße 15
I-39053 Blumau
T. +39 0471 353 332
info@wm-technics.com
wm-technics.com

Sledujte nás

YouTube: *WM ice*
Facebook: *WM ice*
Instagram: *WM ice*
LinkedIn: *WM technics*

10 2025 / S výhradou technických změn.